浙江麦迪制冷科技股份有限公司

Zhejiang Maidi Refrigeration Technology Co., Ltd

全封闭制冷压缩机规格书

HERMETIC REFRIGERATION COMPRESSOR

压缩机型号：GQR16TG

COMPRESSOR MODEL ：GQR16TG

编制：
EDITOR 钱志刚

审核：
CHECK 周 旭

批准：
APPROVAL 李 毅

压缩机特性规格书

PERFORMANCE FOR COMPRESSOR

机型（MODEL）：GQR16TG

1PH，50Hz，220-240V

1、适用范围（APPLICATION）

蒸发温度范围（EVAPORATING TEMP RANGE）	-15—+10℃
冷却方式（COOLING TYPE）	风扇冷却（FAN）
制冷控制（REFRIGERATION CONTROL）	毛细管（CAPILLARY）
认证种类（APPROVAL）	CCC
电压范围（VOLTAGE RANGE）	220~240V
冷媒（REFRIGERANT）	R134a

2、额定性能及测试条件（RATED PERFORMANCE AND TEST CONDITIONS）

制冷能力（COOLING CAPACITY）	1450.0(W)
输入功率（INPUT POWER）	590.0 (W)
额定电流（RATED CURRENT）	2.8(A)
能效比（EFFICIENCY）COP	2.45(W/W)
测试工况（ASHRAE TEST CONDITION）	中/高背压（M/HBP）
测试电源（TEST POWER SOURCE）	220—240V~ 50Hz 1PH
蒸发温度（EVAPORATING TEMP）	+7.2℃
冷凝温度（CONDENSING TEMP）	54.4℃
吸气温度（SUNCTION TEMP）	35.0℃
过冷温度（SUBCOOLING TEMP）	46.1℃
环境温度（AMBIENT TEMP）	35.0℃

压缩机特性规格书

PERFORMANCE FOR COMPRESSOR

机型（MODEL）：GQR16TG

1PH，50Hz，220-240V

3、主要构造项目（MAIN STRUCTURE）

压缩机类型（COMPRESSOR TYPE）	全封闭型电动压缩机 (HERMTIC MOTOR-COMPRESSOR)
泵体类型（PUMP TYPE）	往复式 (RECIPROCATING TYPE)
冷冻机油类型(OIL TYPE)	酯类油 32#
冷冻机油充注量(OIL CHARGE)	200ml
涂装(PAINTING)	黑色涂装，烘烤干燥 （BLACK PAINT,BAKED）
净重(NET WEIGHT)	10.2Kg
吸气管内径(ID OF SUCTION TUBE)	Ø6.2±0.1
排气管内径(ID OF DISCHARGE TUBE)	Ø6.2±0.1
工艺管内径(ID OF PROCESS TUBE)	Ø6.2±0.1
残余杂质（RESIDUAL IMPURITIES）	80mg MAX
残余水分（RESIDUAL MOISTURE）	130mg MAX

4、电机（MOTOR）

启动方式（STARTING TYPE）	CSR (重锤)
电压范围（VOLTAGE RANGE）	187—242V~
绝缘等级（INSULATION GRADE）	B GRADE
堵转电流（LOCKED ROTOR）	16.0A

压缩机特性规格书

PERFORMANCE FOR COMPRESSOR

机型（MODEL）：GQR16TG

1PH，50Hz，220-240V

5、电器元件（ELECTRICAL COMPONENTS）

热保护（THERMAL PROTECTOR）	
型号（TYPE）	GQR16TG
动作温度（TRIP TEMP）	140±5℃
复位温度（RESET TEMP）	61±9℃
最小动作电流（U.T.C）90℃	4.92A
断开电流（TRIP CURRENT）25℃	16.0A
动作时间（TRIP TIME）	7—14sec
启动器（STARTING RELAY）	
型号（TYPE）	GQR16TG
电阻(RESISTANCE)	/
复位时间(RESET TIME)	/
运行电容（RUNNING CAPACITOR）	
型号(TYPE)	CBB65
电容值(CAPACITY VALUE)25℃	15μF
启动电容（STARTING CAPACITOR）	
型号(TYPE)	CBB65
电容值(CAPACITY VALUE)25℃	80μF 330VAC 50/60Hz

压缩机规格书及附件清单

LIST OF COMPRESSOR & ACCESSORIES

机型（MODEL）：GQR16TG

1PH，50Hz，220-240V

6、附件清单（ACCESSORIES LIST）

名称（NAME）	规格(DTSCRIPTION)	数量（QTY）
热保护 （THERMAL PROTECTOR）	GQR16TG	1
启动器（STARTING RELAY）	GQR16TG	1
运行电容 （RUNNING CAPACITOR）	15μF	/
启动电容 （STARTING CAPACITOR）	80μF	1
电机罩壳 （ELECTRICAL COVER）		1
罩壳卡簧（COVER CLAMP）		1
减震机脚 （RUBBER GROMMET）		4
安装套管（BUSHING）		4

7、接线方式（ELECTRICAL WIRING DIAGRAM）

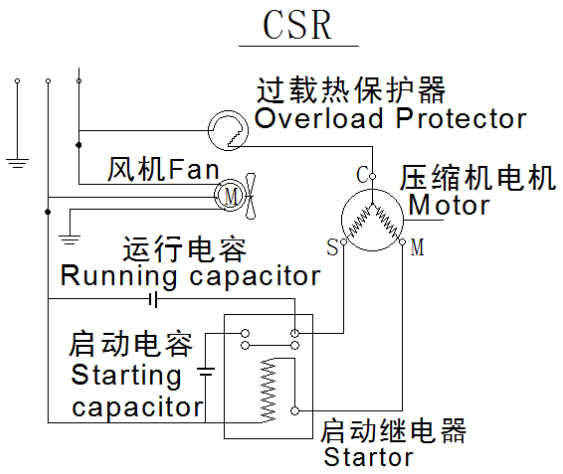

压缩机外形尺寸图

DIMENSIONS FOR COMPRESSOR

机型（MODEL）：GQR16TG

1PH，50Hz，220-240V

8、压缩机外形图（DIMENSIONS FOR COMPRESSOR）：

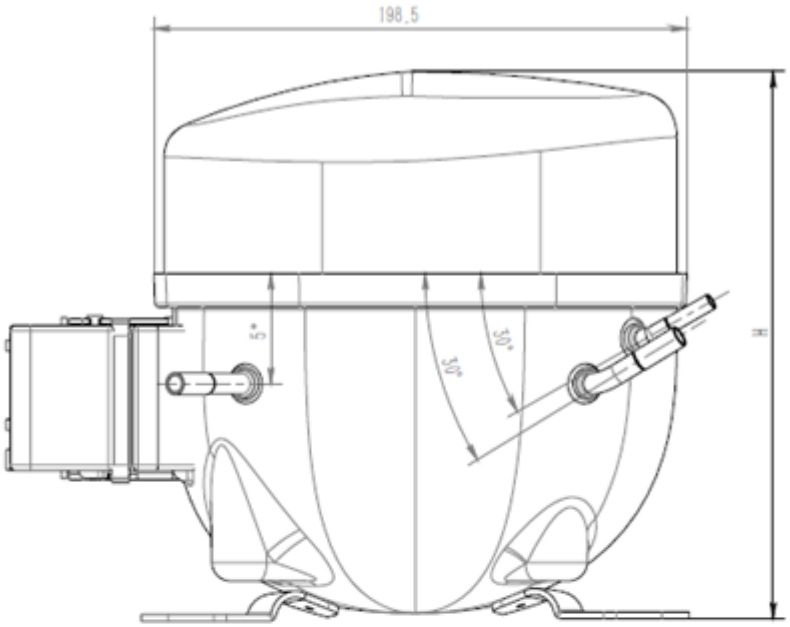

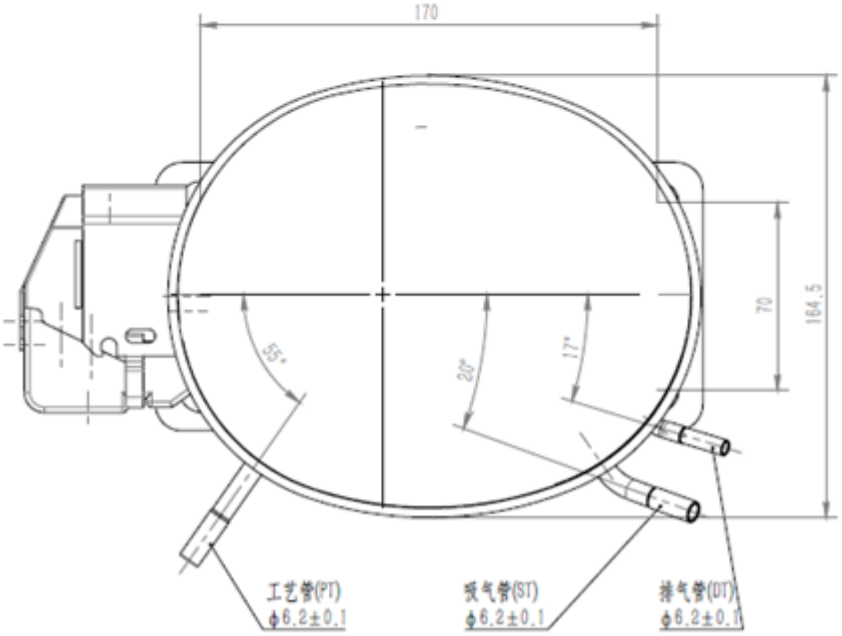

压缩机高度 Height value of compressor：H=205±2mm.

压缩机安装示意图

MOUNTING DIAGRAM FOR COMPRESSOR

机型（MODEL）：GQR16TG

1PH，50Hz，220-240V

9、安装图（MOUNTING DIAGRAM FOR COMPRESSOR）

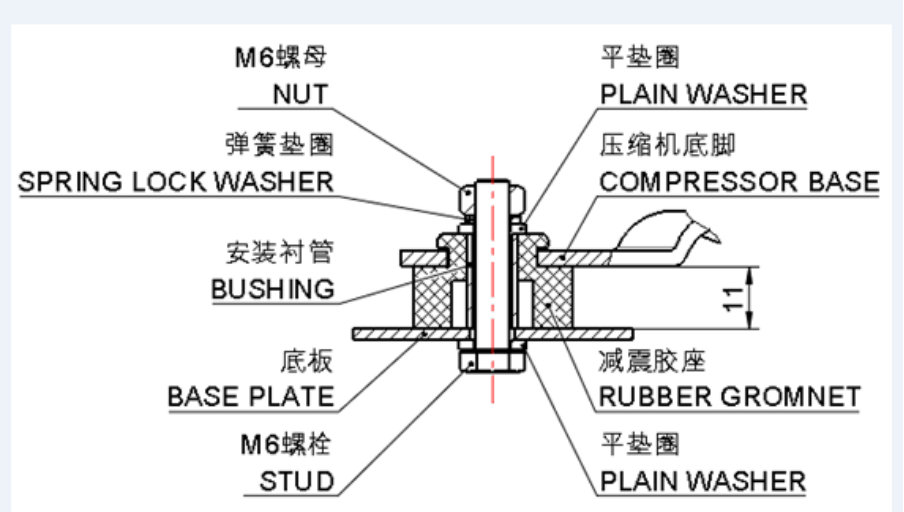

安装方式（MOUNTING TYPE）:(1)

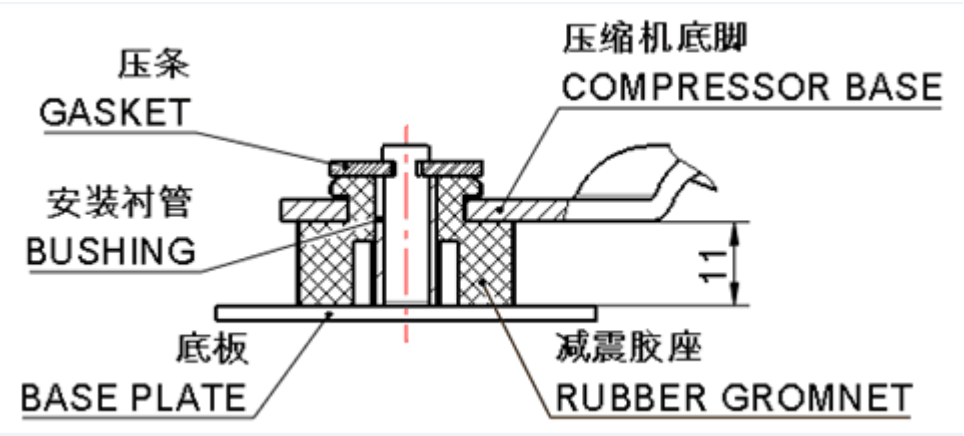

安装方式（MOUNTING TYPE）:(2)

压缩机装运条件

TRANSPORTATION FOR COMPRESSOR

机型（MODEL）：GQR16TG

1PH，50Hz，220-240V

10、**包装、贮存和运输**（TRANSPORTATION FOR COMPRESSOR）

包装类型(Packing type)	一次性（不返用）(Disposable)
运输(Transport)	火车或汽车(Train, bus, vessel)
堆码层数(Stacking layers)	最多两层(not more than two layers)
型号(Model)	GQR16TG
搬运(Moving)	保持压缩机正常和垂直状态(Keep the compressor normal and vertical status)